ARMATURA KROVNE PLOŠČE
Dpl = 20 CM, KOM : 1
M : 1 : 50

NEGATIVNA ARMATURA - zgoraj

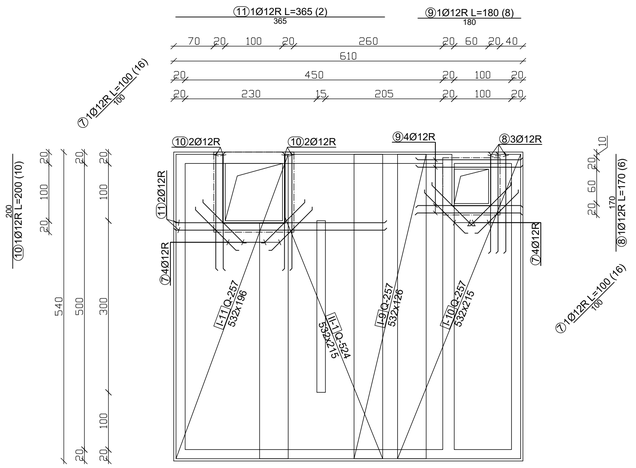

ARMATURA NADVIŠANJE NAD PLOŠČO
H = 20+20cm

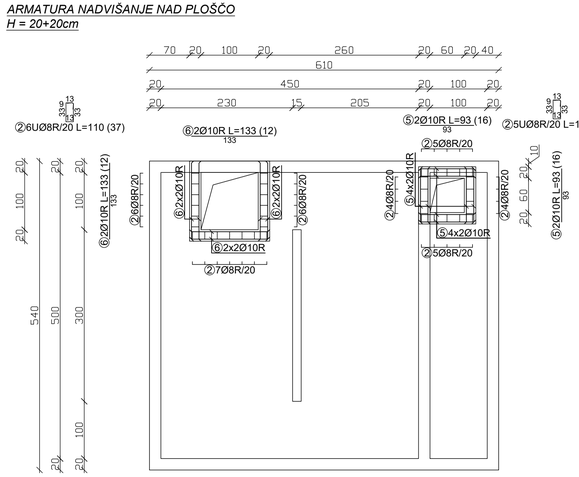

POZITIVNA ARMATURA - spodaj

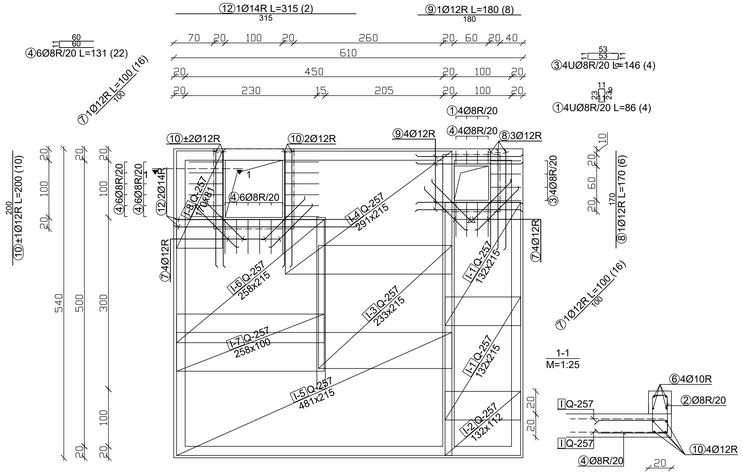

Palice - specifikacija

ozn	oblika in mere [cm]	Ø	lg [m]	n [kos]	lgn [m]
3-STROJNICA VODNEGA MOTIVA - KROVNA PLOŠČA (1 kos)					
1	23, 11, 11 9, 23	8	0.86	4	3.44
2	33, 13, 6 13, 33	8	1.10	37	40.70
3	53, 11, 11 9, 53	8	1.46	4	5.84
4	60, 11, 60	8	1.31	22	28.82
5	93	10	0.93	16	14.88
6	133	10	1.33	12	15.96
7	100	12	1.00	16	16.00
8	170	12	1.70	6	10.20
9	180	12	1.80	8	14.40
10	200	12	2.00	10	20.00
11	365	12	3.65	2	7.30
12	315	14	3.15	2	6.30

Palice - izvleček

Ø [mm]	lgn [m]	Teža enote [kg/m']	Teža [kg]
RA1			
8	78.80	0.41	32.23
10	30.84	0.65	20.02
12	67.90	0.92	62.47
14	6.30	1.25	7.89
Skupaj (RA1)			122.60
Skupaj			122.60

Mreže - specifikacija

Pozicija	Ozn.mreže	B [cm]	L [cm]	n	Teža enote [kg/m2]	Skupna teža [kg]
3-STROJNICA VODNEGA MOTIVA - KROVNA PLOŠČA (1 kos)						
I-1	Q-257	215	132	2	4.12	23.39
I-2	Q-257	112	132	1	4.12	6.09
I-3	Q-257	215	233	1	4.12	20.64
I-4	Q-257	215	291	1	4.12	25.78
I-5	Q-257	215	481	1	4.12	42.61
I-6	Q-257	215	258	1	4.12	22.85
I-7	Q-257	100	258	1	4.12	10.63
I-8	Q-257	81	170	1	4.12	5.64
I-9	Q-257	126	532	1	4.12	27.62
I-10	Q-257	215	532	1	4.12	47.12
I-11	Q-257	196	532	1	4.12	42.96
II-1	Q-524	215	532	1	8.42	96.29
Skupaj						371.61

Mreže - izvleček

Ozn.mreže	B [cm]	L [cm]	n	Teža enote [kg/m2]	Skupna teža [kg]
Q-257	215	600	7	4.12	372.04
Q-524	215	600	1	8.42	108.59
Skupaj					480.63

Mreže - načrt razreza

Q-257 (600 cm x 215 cm)

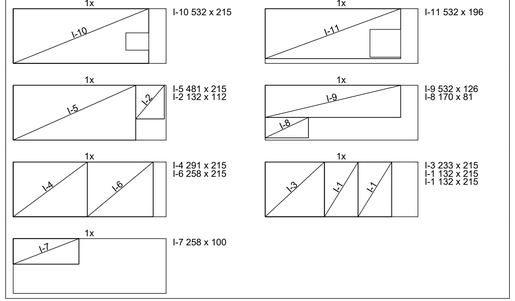

Q-524 (600 cm x 215 cm)

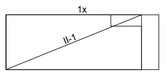

OPOMBA:
-Za izvedo prebojev glej načrte inštalacij.
-Glej tudi ostale risbe armature in načrte arhitekture.

- VSE MERE IN KOM ARMATURE KONTROLIRATI NA GRADBIŠČU IN JIH PO POTREBI USTREZNO KORIGIRATI, PRED NAROČILOM ARMATURE !!!

BETON - C30/37
-XC4 (odpornost na karbonizacijo)
-PV1 (opornost na prodor vode)
-S3 (črpnost betona)
-ZAŠČITNI SLOJ BETONA 3,5CM
ARMATURA - S500

ARMATURA KROVNE PLOŠČE
STROJNICE
M : 1 : 50

PIRING
Projektiranje, tehnično svetovanje
Tbilisijska 5, 1000 Ljubljana
tel.: 041 487 771 e-mail: info@piring.si

Naročnik:
Občina Ormož
Ptujska cesta 6
2270 Ormož

Objekt:	Ormož - Korenčičev trg	Faza:	PZI
Opis:	Armaturni načrt STROJNICA VODNEGA MOTIVA - krovna plošča	Projekt št.:	9208
		Načrt št.:	9208 GK
Vodja projekta:	Urša Kranjc u.d.i.k.a. ZAPS 1671 PKA	Datum:	Avgust 2024
Pooblaščeni inženir:	Vojko Pirjevec u.d.i.g. IZS G - 1613	Merilo:	1 : 50
		List:	A-03